Fundamente für Kandelaber

Fundamentrohr Symalit

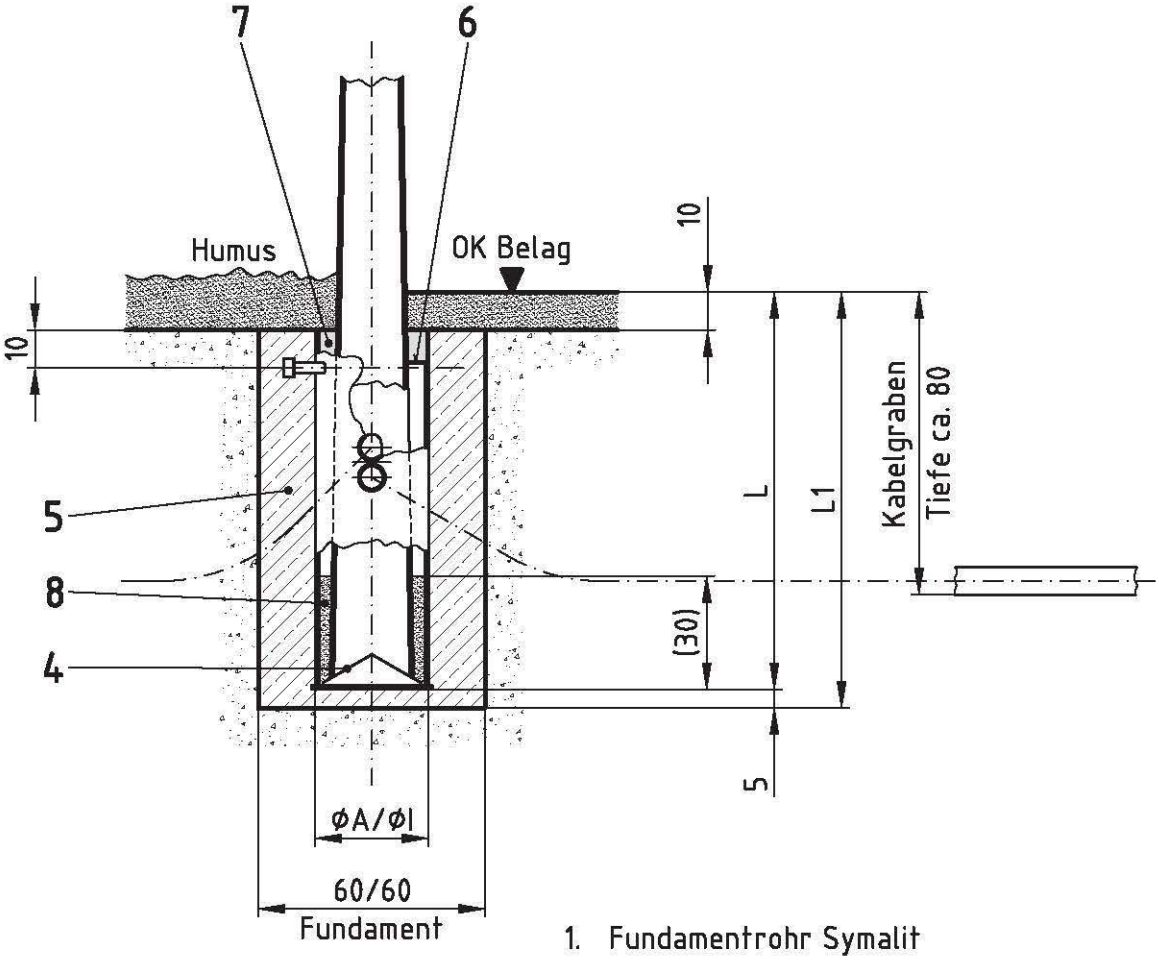

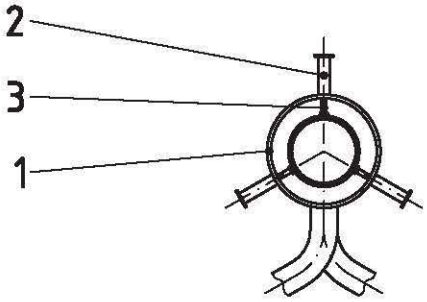

1. Fundamentrohr Symalit
2. 3 Stück Gewindehülse
3. 3 Stück 6kt. Schr. M12x80mm
4. Zentrierstück

5. Beton PC 250
6. Rondelle Moosgummi

7. Zementmörtel bis OK Symalit Fundamentrohr
8. Split 3-6

Masse in cm